P0 - Strop nad piwnicą
Rozmieszczenie prętów typu U
skala 1:50

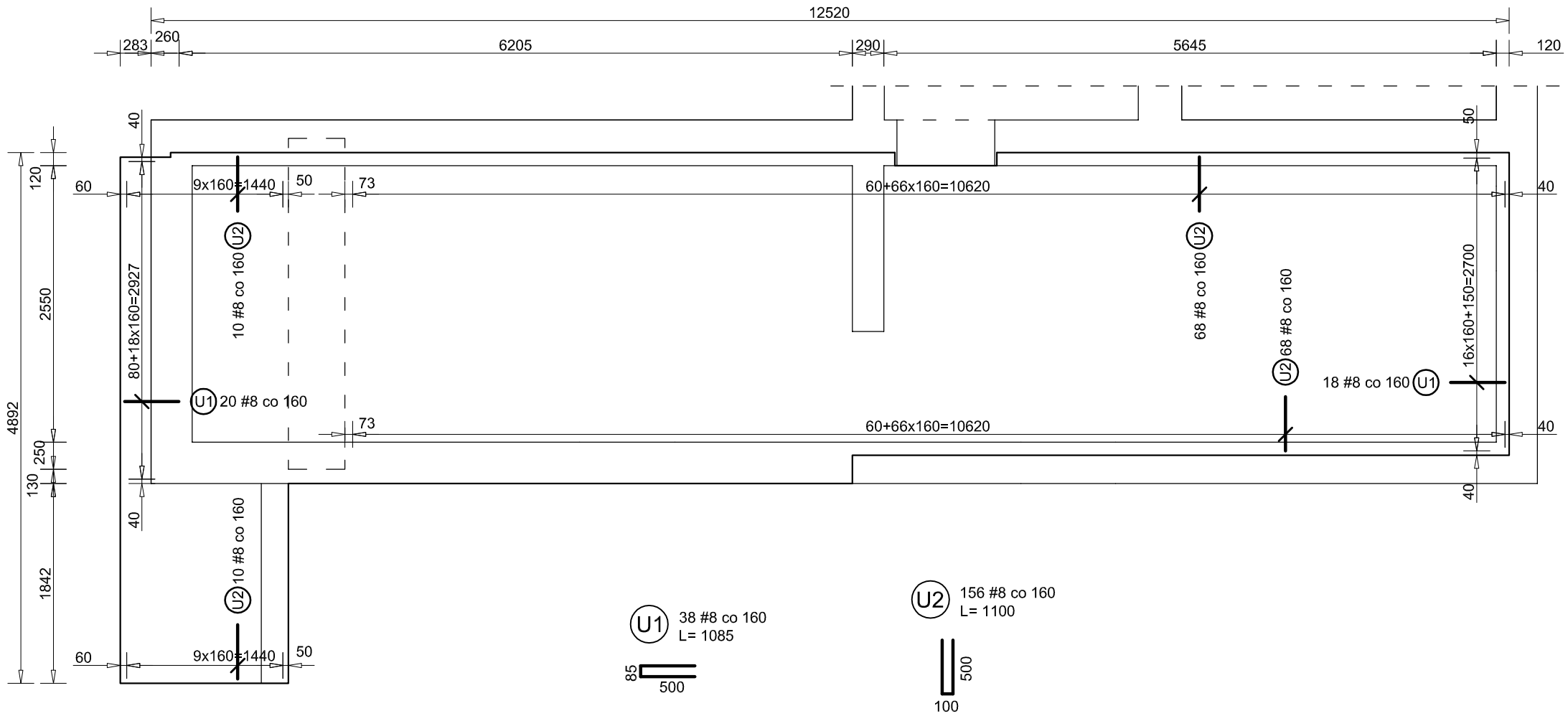

Zestawienie stali dla całej płyty (zbrojenie górne i dolne)								
NR	Nazwa	Ø [mm]	długość [m]	szt.	długość [m]			
					Ø6	#8	#10	#12
	Pręty proste	8	1059	1		1059.0		
	Pręty proste	10	0	1			0.0	
	Pręty proste	12	0	1				0.0
3 d	Pręty zagięte	8	2,060	12		24.7		
13 g	Pręty zagięte	8	2,060	12		24.7		
U1	Pręty typu U	8	1,085	38		41.2		
U2	Pręty typu U	8	1,100	156		171.6		
-	- - -	0	0	0	0.0	0.0	0.0	0.0
Łączna długość [m]					0.0	1321.3	0.0	0.0
Masa pręta [kg/m]					0.222	0.395	0.617	0.888
Masa prętów wg średnic [kg]					0.0	521.9	0.0	0.0
Masa prętów wg gat. stali [kg]					0.0	521.9		

UWAGA:
1) Wszystkie prace wykonać zgodnie ze sztuką budowlaną, obowiązującymi normami oraz instrukcjami producentów.
2) W razie wystąpienia problemów nie objetych opracowaniem należy skontaktować się z projektantem.
3) Rozwiązania warsztatowe należy omówić z projektantem.
4) Rzuty, przekroje, rysunki szczegółowe oraz opis techniczny należy łącznie rozpatrywać.
5) Przed przystapieniem do robót budowlanych należy sprawdzić wymiary oraz ilości na miejscu budowy.

6) Podciągi oznaczono na rysunku przerywaną linią. Zbrojenie podciągów znajduje się na kolejnych rysunkach.
7) Otulenie prętów zbrojenia głównego 25mm.
8) W celu zachowania czytelności rysunku niewrysowano zbrojenia belek oraz słupów.
9) Pręty wygięte w kształt litery U zapewniają odpowiednie zakotwienie prętów oraz zabezpieczają krawędź swobodną płyty.
10) Pręty typu U umieścić równolegle do prętów zbrojenia głównego płyty.
11) Grubość płyty - 16cm.
12) Wymiary zbrojenia podano w mm, a długości w osi prętów.
13) Przed przystąpieniem do wykonywania deskowania stropu i układania zbrojenia sprawdzić przebieg pionów i rur instalacyjnych.
14) Beton zagęścić oraz chronić przed nadmiernym nasłonecznieniem lub przemarznięciem.
15) Zapis "31x150+100" oznacza, że należy ułożyć 32 prętów w rozstawie 150mm oraz dodatkowo 1 pręt w odległości 100mm od grupy prętów.
16) Średnie długości w zesatwieniu stali służą jedynie do określenia przybliżonej ilości stali potrzebnej dla celów kosztorysowaych.

17) Na ścianach wykonać wieniec w postaci prętów zbrojenia głównego oraz prętów typu U.
18) W przypadku gdy pręt zbrojenia głównego wchodzi w kolizję z otworem - należy przeciąć pręt oraz zastosować pręty typu U. Alternatywnie dopuszcza się zagięcie pręta:

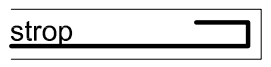

19) Strop wykonać jako REI 120.

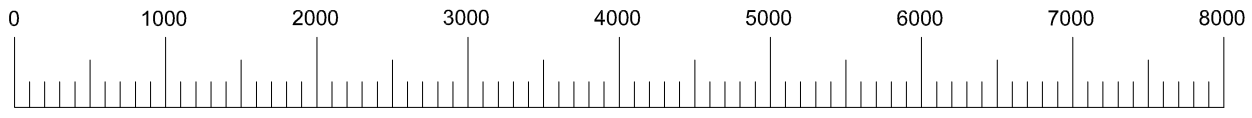

Beton: **B25**
Stal: **AIII-N (RB500W),**
A0 **(St0S-b),**

Temat: P0 - Stropu nad piwnicą - rozmieszczenie prętów typu U	Projekt: PROJEKT BUDOWLANY PRZEBUDOWY I ROZBUDOWY PRZEDSZKOLA W PIERŚĆCU WRAZ Z INFRASTRUKTURĄ TOWARZYSZĄCĄ
Stadium: Projekt wykonawczy	Lokalizacja: ul. Skoczowska 73, Pierściec, działka nr 416/5
Branża: Konstrucje	inwestor: Gmina Skoczów. 43- 430 Skoczów Rynek 1
Rysunek nr: K-2-1 / Skala: 1:50	Projektant konstrukcji: mgr inż. Roman Stoś nr 49/91 / Sprawdzający konstrukcję: mgr inż. Roland Kalus nr 477/03/U/C
PRACOWNIA PROJEKTOWA mgr inż.arch. Bernard Łopacz ul. Środkowa 5,47-400 Racibórz www.archidom-racibórz.pl e-mail: archidom@wp.pl ARCHIDOM	Opracowanie: mgr inż. Piotr Niestrój / Data opracowania: 06.2016